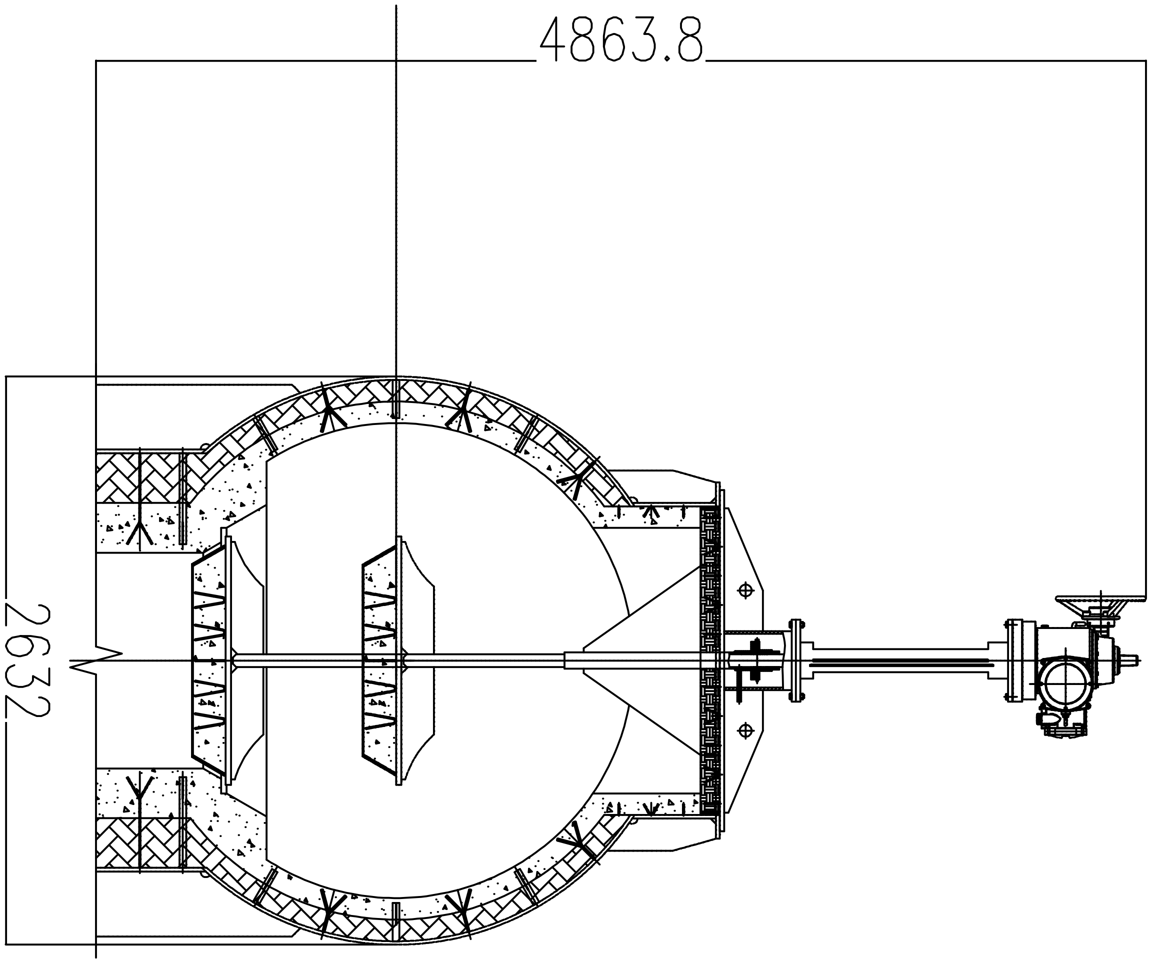

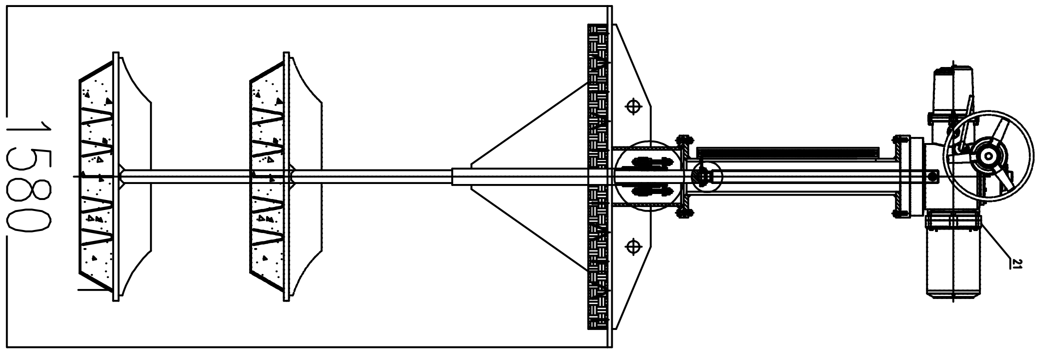

标记 MARK	处数 TOTAL NO.	更改文件号 FILE NO.	签名 SIGN	日期 DATE
设计 DESIGN	许大勇	2023.1.9	工艺	2023.1.9
校对 CHECK		2023.1.9	批准 APPROVE	2023.1.9
审核 REVIEW	张建	2023.1.9		

江苏索普赛瑞装备制造有限公司
SOPO CERE Equipment Manufacturing Co., Ltd.

组合件

重量 WEIGHT(kg)	比例 SCALE	版次 REV.
901.5	1:12	0

共 张 TOTAL-PAGES 第 张 No.-PAGE

钟罩阀

40SCG2301-0

[illegible]