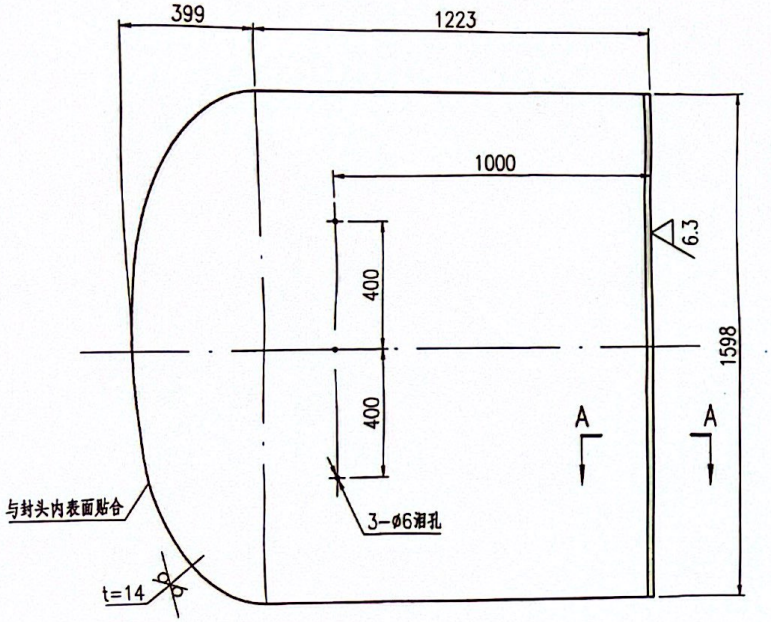

A-A
不按比例

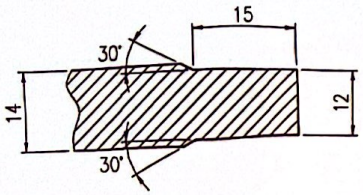

受控文件

技术要求：
1、分程隔板的端部密封面在与管箱焊接后,与法兰密封面一起加工，与法兰密封面平齐。

件号 PART NO.	名称 DESCRIPTION	材料 MATERIAL	重量(kg) WEIGHT	比例 SCALE	所在图号 DRAWING NO.	装配图 ASS. DWG.
1-2	分程隔板 t=14	S31008	272	/	SCR-23-1	SCR-23

版次	修改内容	日期	修改	校对	审

本图纸及相关文件版权属于江苏索普赛瑞装备制造有限公司所有,任何单位和个人未经江苏索普赛瑞装备制造有限公司书面许可,不得以任何方式复制或扩散至第三方,违者应负相应责
THIS DRAWING AND RELEVANT DOCUMENT'S COPYRIGHT BELONGS TO SOPO CERE EQUIPMENT MANUFACTURING CO., LTD. THEY MAY NOT BE REPRODUCED OR DISCLOSED TO ANY TH
IN ANY FORM WITHOUT THE PRIOR WRITTEN PERMISSION OF SOPO CERE EQUIPMENT MANUFACTURING CO., LTD. THE OFFENDERS SHALL BEAR THE CORRESPONDING LEGAL RESPO

江苏索普赛瑞装备制造有限公司
JIANGSU SOPO-CERE EQUIPMENT MANUFACTURING CO., LTD.

项目名称 ENTRY NAME	青山晨曦		
设计 DESIGN	孟杰	2024.6.15	HRS蒸汽发生器A/B/C 部件图
校对 CHECK	许大军	2024.6.15	
标准化审查 S.T.D	赤赤赤	2024.6.15	
审核 REVIEW	徐思远	2024.6.15	
批准 RATIFY			
设计阶段 DESIGN PHASE	施工图		
比例 SCALE	1：16	版本REV.	
第 1 张 SHEET	共 1 张		
图号 DWG NO.	SCR-23-		

扫描全能王
3亿人都在用的扫描App

其余 25

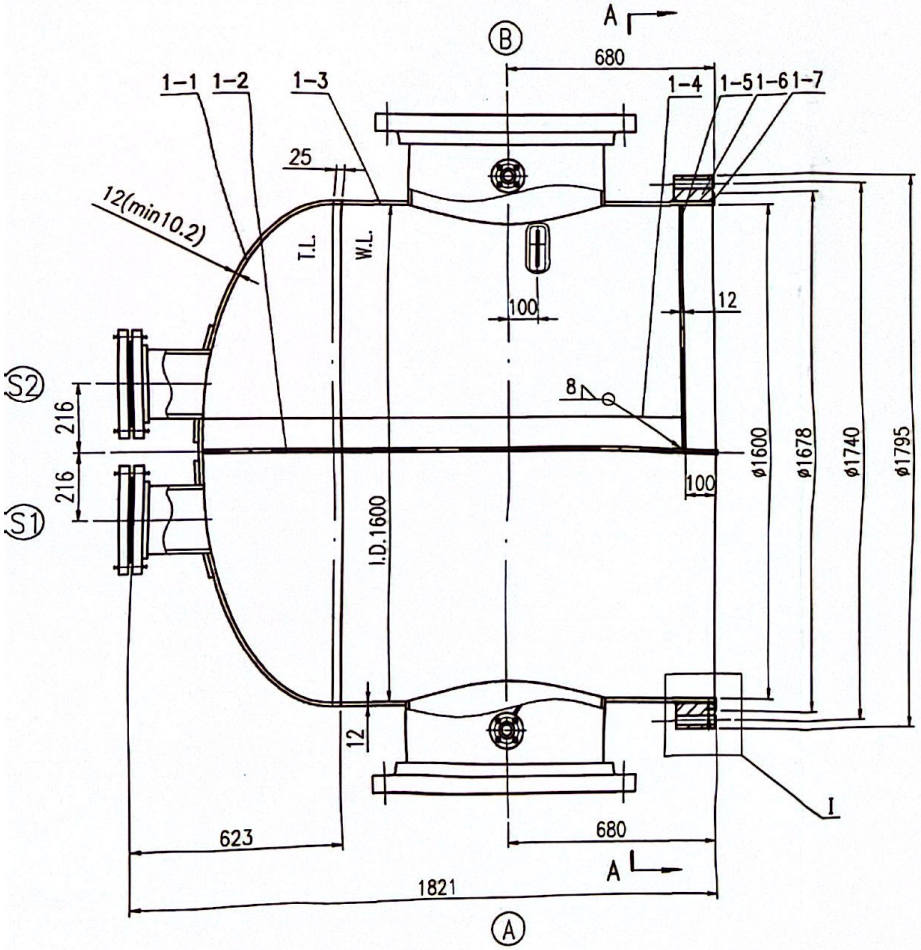

A-A
不按比例

0°

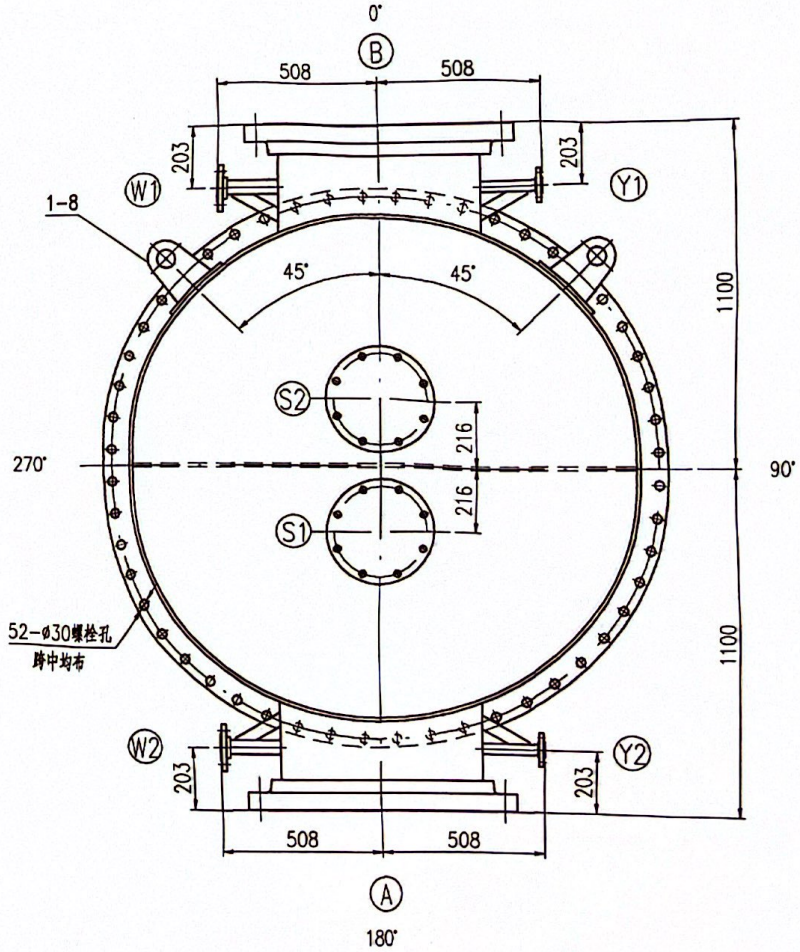

I
不按比例

Ⓐ

180°

I

不按比例

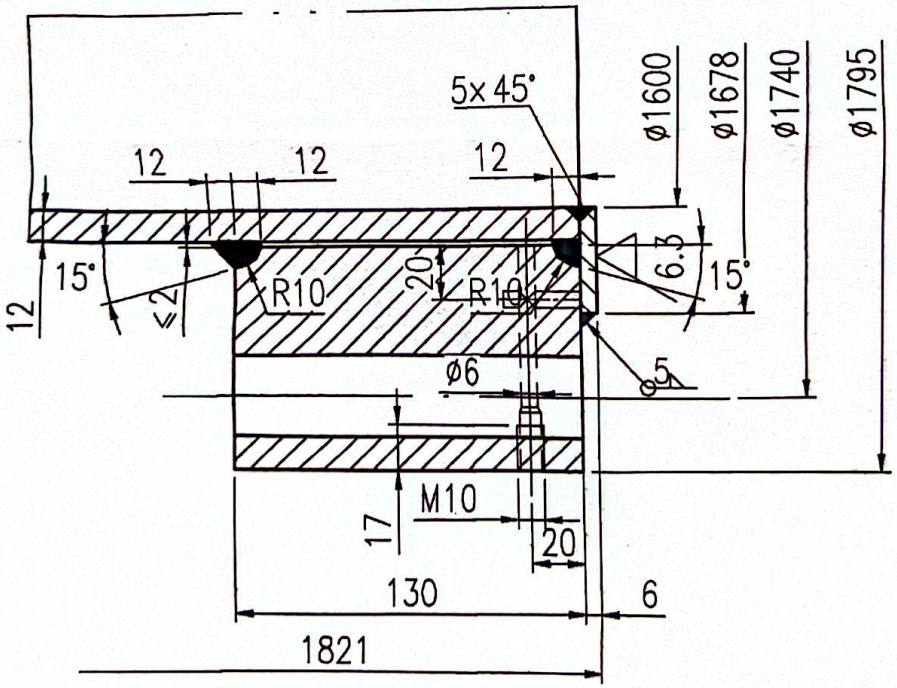
5x 45°
ø1600
ø1678
ø1740
ø1795
12
12
12
12
15°
≤2
R10
20
R10
6.3
15°
5
ø6
M10
17
20
130
6
1821